SJM850系列 交流高压输入滤波器

- 此系列产品均可提供端子台接线方式
- 额定电流5-1000A
- 优秀的传导滤波效果
- 可替代大部分进口原装滤波器
- 采用高导磁率的磁性材料及新的低的ESR/ESL高压电容确保滤波器较低功耗，较低温升
- 防尘防凝露的设计尤其适合煤矿环境中的使用

◆ 技术参数/Technical Data

1.额定电压/Maximum operating voltage: 660-1140VAC
2.工作频率/Operating frequency: 50/60Hz
3.试验电压/Hipot test voltage(one minute):
P---E: 4000VDC
P---P: 3200VDC
4.工作温度/Operating temperature: -25℃~+85℃
5.绝缘电阻/Min. Resistance:
线-地/Line to Ground at 500VDC: 200MΩ ohm

◆ 电路原理图 Electrical schematic

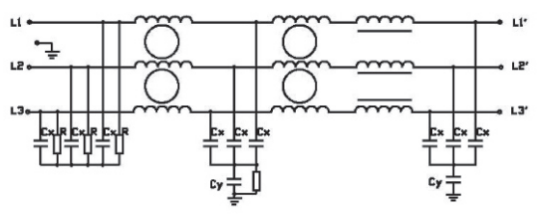

◆ 内部参数/Components

产品型号 Filter	额定电流 Current	外型 Housing	Cy(nF)
SJM850-5	5A	N2	220
SJM850-8	8A	N2	220
SJM850-16	16A	N5	220
SJM850-30	30A	N5	470
SJM850-45	45A	N10	470
SJM850-75	75A	N12	1000
SJM850-100	100A	N12	1000
SJM850-120	120A	N12	1000
SJM850-150	150A	N15	2200
SJM850-200	200A	N15	2200
SJM850-300	300A	Y40	2200
SJM850-420	420A	Y40	2200
SJM850-500	500A	N60	2200
SJM850-630	630A	N60	2200
SJM850-800	800A	N100	2200
SJM850-1000	1000A	N100	4700

◆ 外型尺寸 Housing and dimensions: (mm)

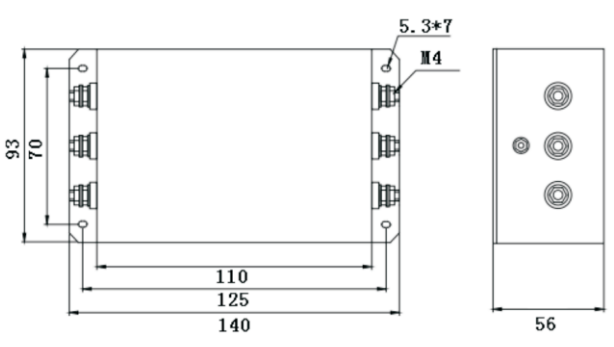

N2

◆ 插入损耗/Insertion Loss (PER CISPR17; A=50/50Ω Sym)

	LINE TO GROUND(PN---E) 共模 (dB)							LINE TO LINE(P---N) 差模 (dB)						
P/N	.1	.15	.5	1	5	10	30	.1	.15	.5	1	5	10	30
SJM850-5	74	85	94	94	78	77	65	62	75	76	78	87	72	55
SJM850-8	75	80	79	94	83	80	80	75	80	90	86	78	70	51
SJM850-16	75	84	89	89	80	77	70	60	66	88	88	82	80	67
SJM850-30	70	80	90	88	79	76	66	70	80	88	87	81	77	67
SJM850-45	62	75	90	88	80	75	61	72	85	87	85	75	69	59
SJM850-75	60	75	85	81	70	65	52	85	92	85	81	72	70	59
SJM850-100	64	82	80	85	68	63	53	93	91	83	84	73	70	58
SJM850-120	62	80	80	85	69	64	53	92	91	84	84	73	70	58
SJM850-150	58	72	75	78	65	59	49	87	86	80	78	70	61	52
SJM850-200	60	70	75	78	65	59	49	85	81	75	75	70	70	52
SJM850-300	40	50	72	80	65	55	35	86	81	73	75	70	69	44
SJM850-420	40	50	72	80	65	55	35	86	81	73	75	70	69	44
SJM850-500	32	45	80	72	50	39	27	78	87	79	56	40	39	38
SJM850-630	32	45	80	72	50	39	27	78	87	79	56	40	39	38
SJM850-800	35	41	65	72	70	50	38	29	70	79	80	80	79	52
SJM850-1000	38	40	68	75	72	55	45	35	75	82	85	88	86	62

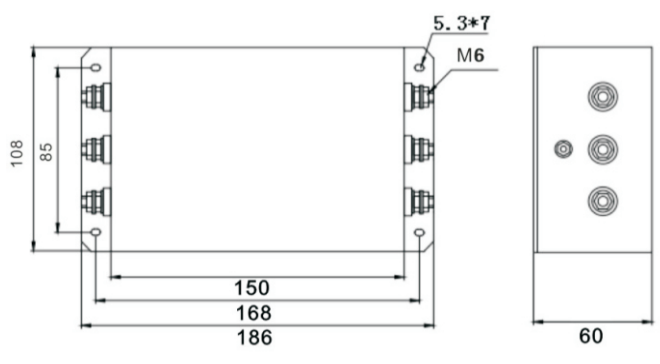

N5

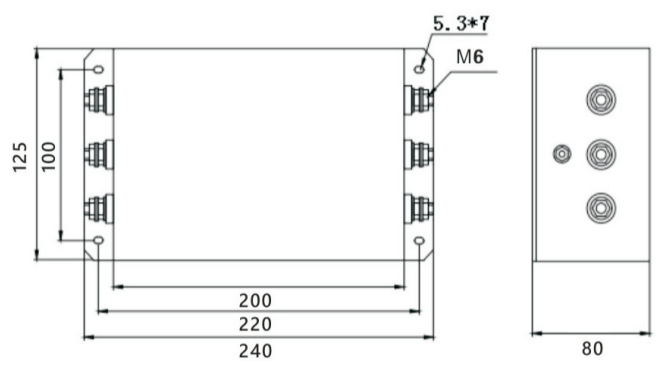

N10

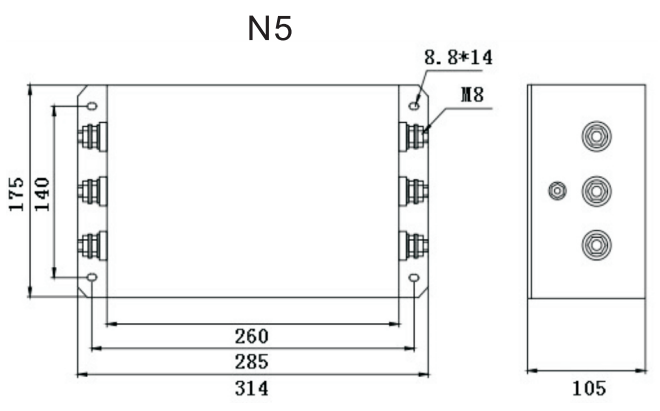

N12

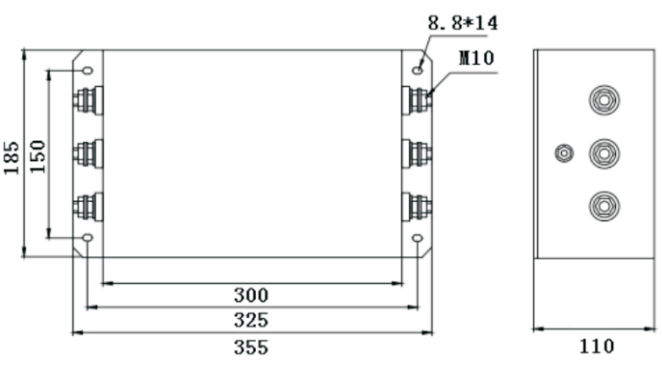

N15

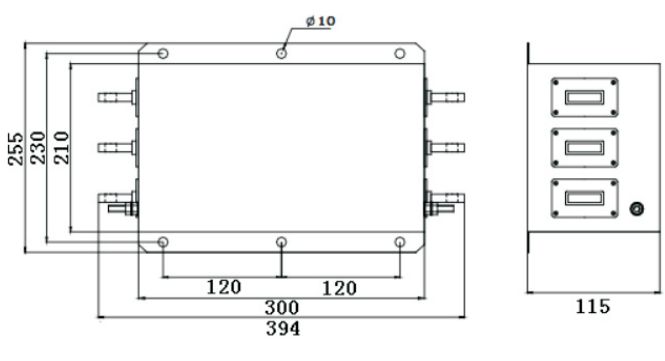

Y40

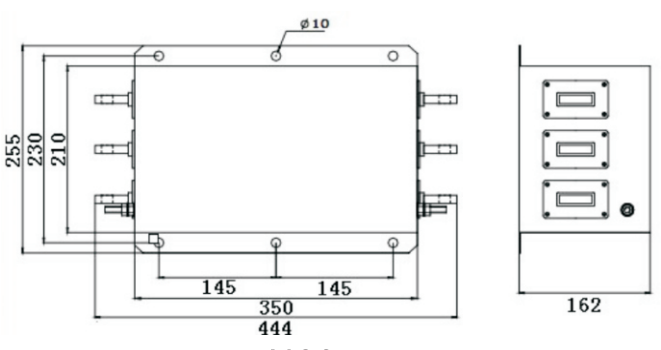

N60

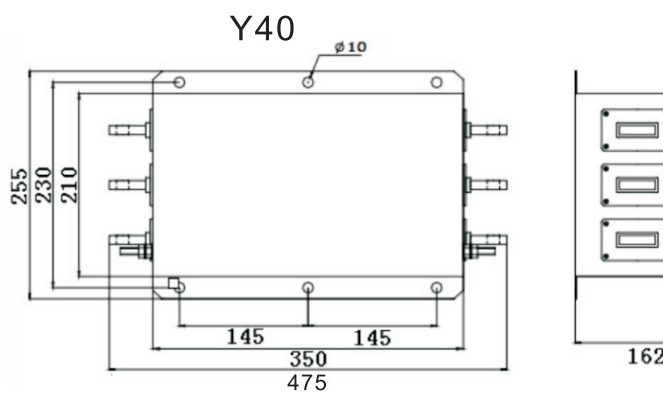

N100

赛纪电子
SAIJI ELECTRONIC

滤波器使用指南：

1、滤波器存储及运行环境：

电源滤波器不得暴晒或淋雨，应存放在空气流通、周围介质温度为-30℃-+65℃、空气最大相对湿度不超过90%（空气温度为20℃±5℃时）、无腐蚀性液体、气体的仓库中。

2、滤波器的安装：

- 滤波器安装位置应选在电源入口处，缩短输入线在机箱内长度，减少辐射干扰。
- 滤波器输入线和输出线，既不能进行交叉，也不能用线进行捆扎。
- 滤波外壳必须大面积接地；连接到其他设备上时，接地线应尽量短。
- 若滤波器输出端子是螺栓，用户在接线时需用两把扳手来拧紧螺母，以免因螺栓转动而导致内部线路的变动致使滤波器出现打火、短路、击穿及滤波器效果的下降。紧固螺钉时应先用扳手 1 固定住根部螺母，再用扳手 2 拧紧外侧螺母（如图一），否则可能导致滤波器端子损坏。其它各相连接方法相同。

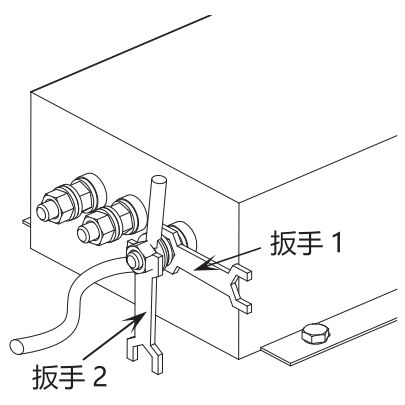

（图一）

- 端子台滤波器产品安装时必须注意拧螺钉的工具尽可能与外壳垂直（如图二），切勿倾斜（如图三），以免对端子台造成损坏。

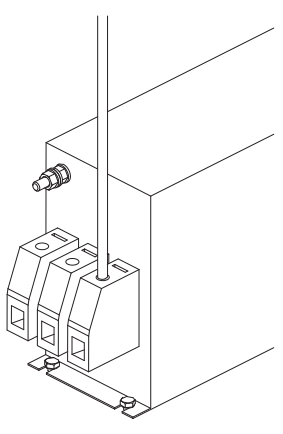

（图二）

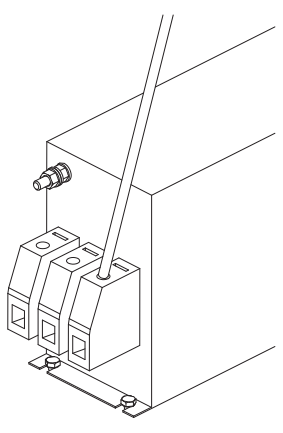

（图三）

3、提醒和警告：

请仔细阅读所有安全警告说明，然后再安装滤波器并投入运行：

- 用户在搬运滤波器时切勿以滤波器输出端子为支撑点，以免端子出现扭曲、松动、断落而影响滤波器的正常使用。
- 安装滤波器时保护接地应先连接，最后被断开； 滤波器产品有漏电流，请确保良好接地后使用；大于 50 A 的滤波器时，建议确保滤波器接地端子良好接地，而不仅仅是通过滤波器外壳接地。
- 触电危险：电源滤波器带有能存储电压的元器件，断电后 5 秒甚至更长时间之内在滤波器端子上仍可能存在有危险电压。
- 滤波器工作条件应符合产品商标标注的技术标准；超压或过载都会导致滤波器的损坏，建议采取适当过电流保护措施。
- 环境温度升高时会出现电流降额，如不遵守电流降额要求可能会导致滤波器过热；长时间使用会导致滤波器寿命缩短或损坏。

>>>